Вид А

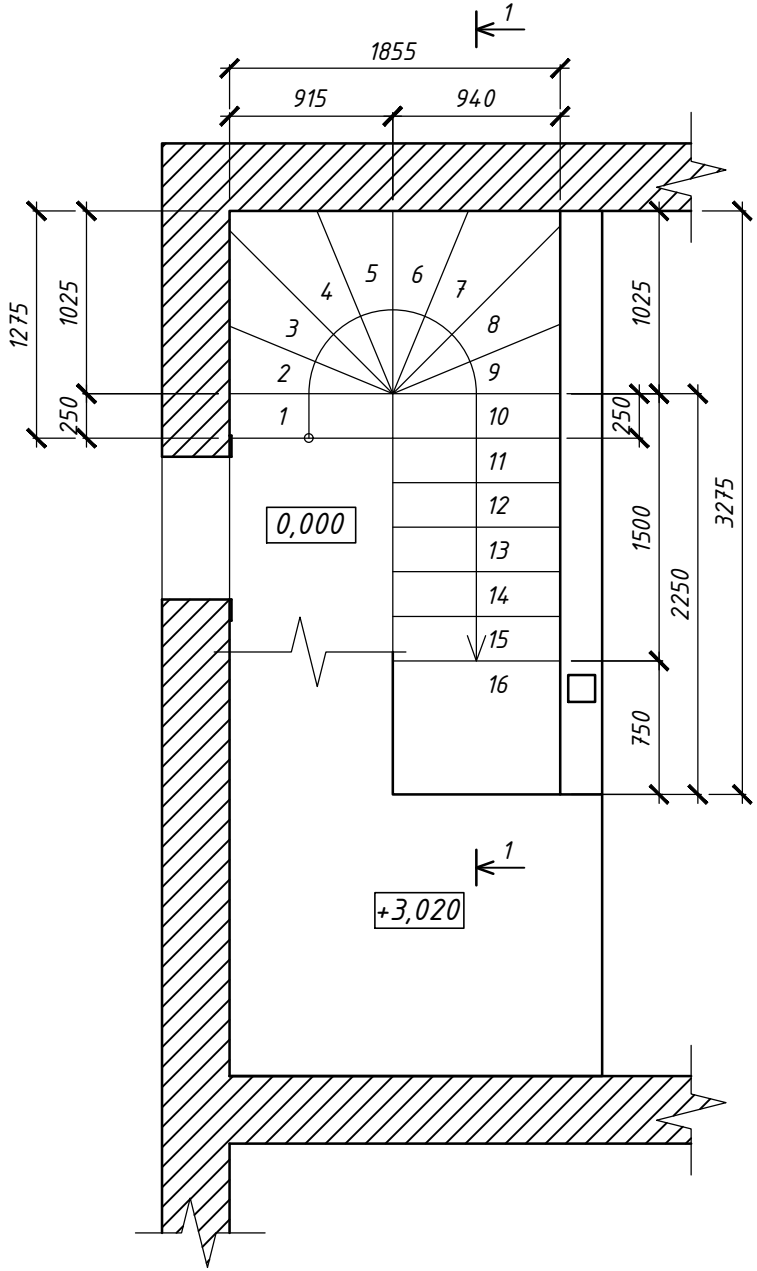

1–1

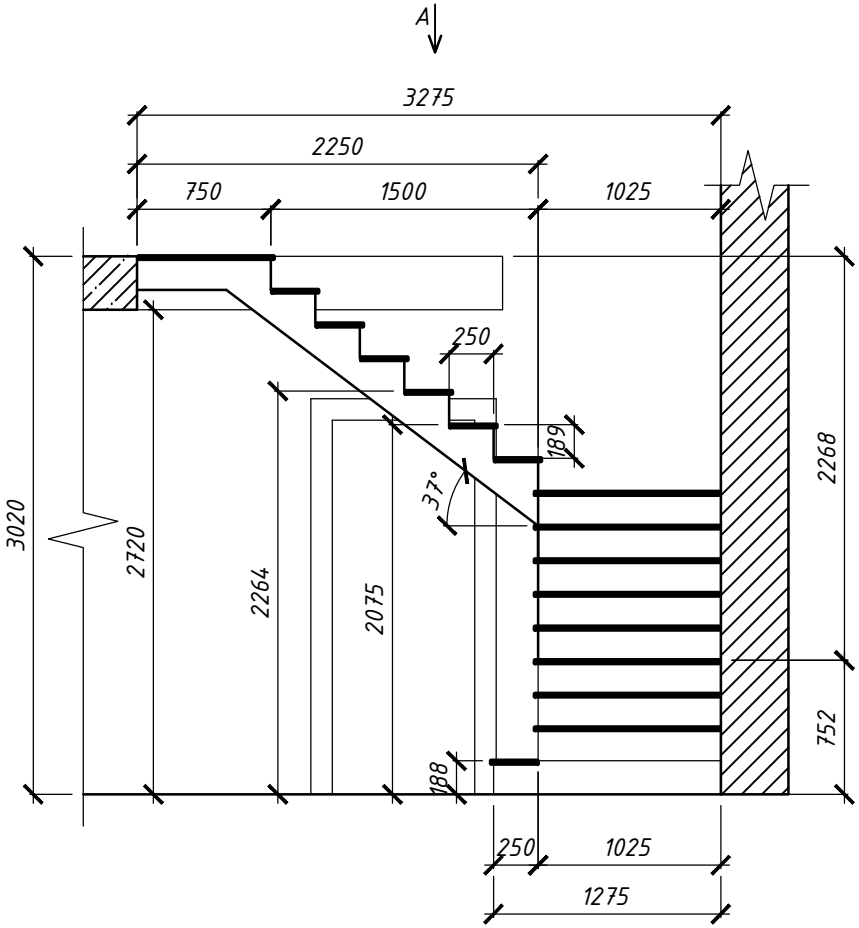

Примечание;

1. Средний размер подъема ступени составляет 188,75мм